©COPYRIGHT by MEIKO

| | |
|---|---|
| 1.0 | Maschinenanschluss: Ablauf-Anschlussleitung, DN 22<br>Schlauch intern in der Maschine als Siphon verlegt |
| 1.1 | Ablauf (max. 750 mm ab Oberkante Fertigfußboden), DN 50 |
| 2.0 | Maschinenanschluss: Frischwasserzuleitung, G 3/4" |
| 2.2 | Weich-Kaltwasser 10°C, DN 20, G 3/4 a<br>max. 0,54 mmol/l $CaCO_3$ (max. 3°dH)<br>Durchflussmenge: 5,0 l/min<br>Maximaldruck: 500 kPa / 5,0 bar<br>Abstellhahn und Feinfilter ≤ 25 µm |
| 3.0 | Maschinenanschluss: Elektro Anschlussleitung 4G 10mm² |
| 3.1 | El. Zuleitung zur Maschine: 3PE 460V ~ 60Hz<br>Nominalstrom / - Leistung: 38,0 A / 27,9 kW<br>Potentialausgleichsleitung |
| | Elektrische Ausstattung geeignet für Netzspannung:<br>3 PE 440-480 V 60 Hz |
| 6.0 | Wärmebelastung des Spülraumes<br>Die Werte gelten für folgende Raumbedingungen:<br>Raumtemperatur 22 °C, Rel. Feuchte 55 %<br>Empfohlene Absaugflächen nach EN 16282<br>Die Gesamtwärmelast beinhaltet 6.1 |
| 6.1 | Wärmelast der Maschine im normalen Spülbetrieb:<br>bei 25 Programmabläufen/h:<br>gesamt 5,4 kW, sensibel 3,6 kW, latent 1,8 kW |
| | Für die gesamte Raumbelastung sind alle weiteren Raumlasten zu berücksichtigen. Die Raumbelüftung ist nach EN 16282 auszulegen. |

Anschlussleitung(en) ab Ausgang Maschine 1,8 m

Die Lage der Anschlussleitungen ist auch spiegelgleich möglich!

## Maschinenausstattung

(A) Einschubhöhe

Vorbereitung für bauseitiges ECOLAB-Dosiersystem, inklusive Trafo

Warnleuchte "Klarspülung nicht bereit", eingebaut

Hauptschalter, eingebaut

Wasserfiltereinheit, lose beigelegt

gemäß USPH Richtlinien

Zulauftisch bauseits

Auslauftisch bauseits

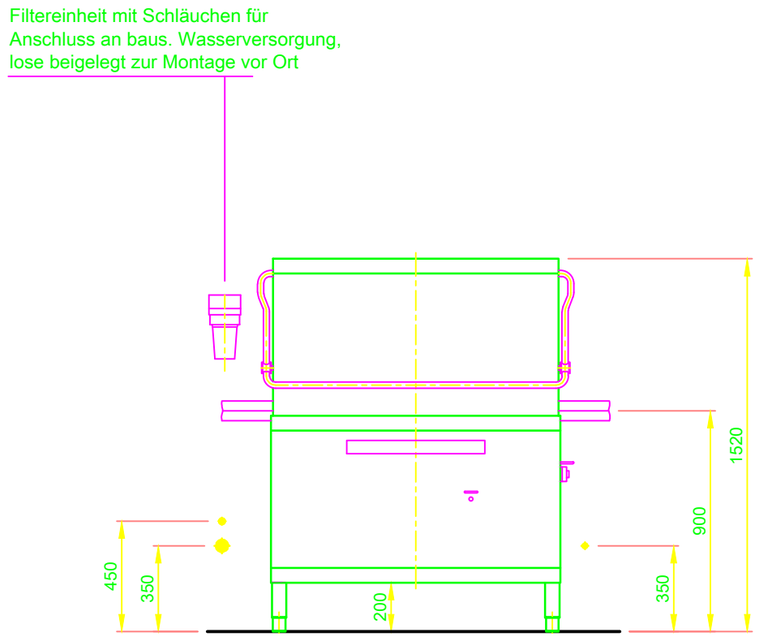


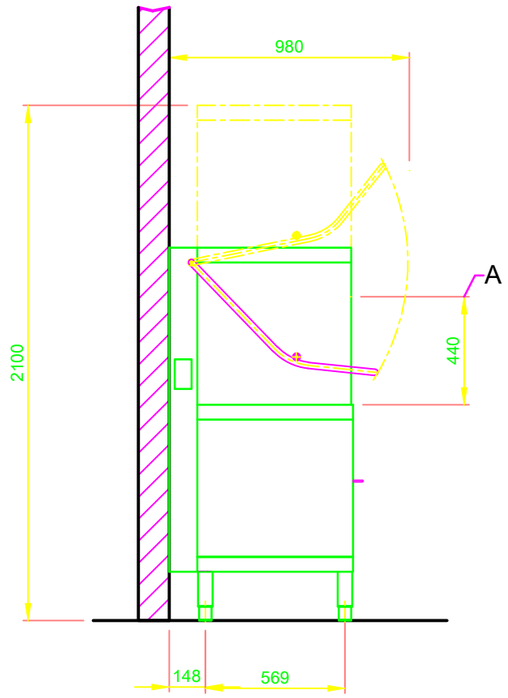


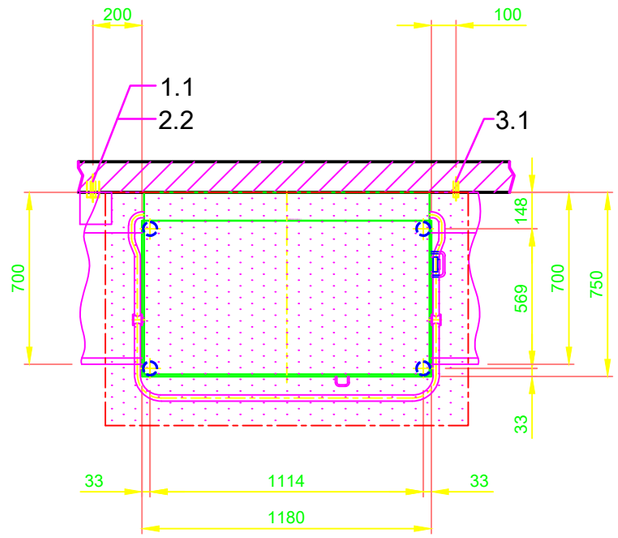


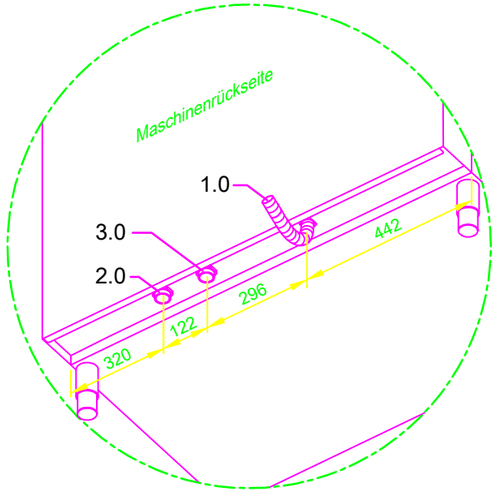


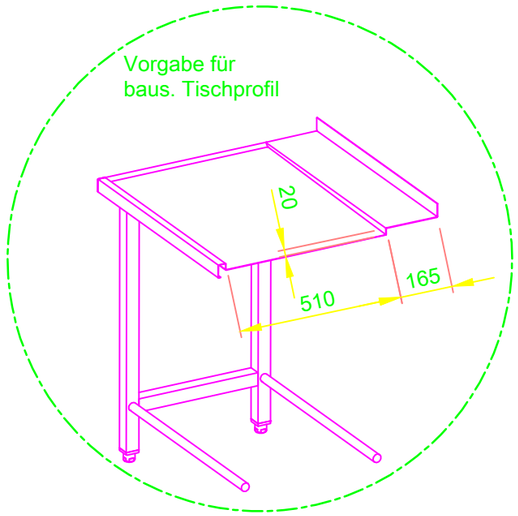


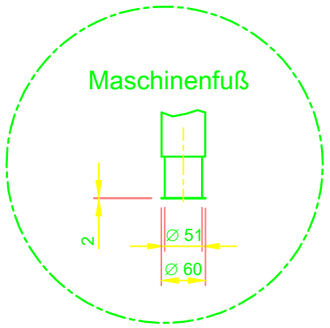


| | | | |
|---|---|---|---|
| MASCHINENBAU GMBH & CO.KG.<br>ENGLERSTR.3 77652 OFFENBURG GERMANY<br>TEL. 0781/2030 TELEFAX 0781/2031303<br>E-MAIL: m-iplan@meiko-global.com | Änderung | | |
| | Betreff:<br>SPÜLMASCHINE<br>MASSBLATT / XXX<br><br>MARINE CRUISE | | Titel/Typ:<br>DV200.2 |
| | Zeichn.-Nr.:<br>S00088217 | | Auftrags-Nr.: |
| | Maßstab<br>1:25 | gezeichnet:<br>10.08.2020 m-iplan | geprueft:<br>10.08.2020 m-iplan |

Diese Zeichnung darf ohne unsere Genehmigung weder zur Kenntnisnahme an Dritte weitergegeben bzw. kopiert noch zu Wettbewerbszwecken verwendet werden. Alle Rechte vorbehalten ! Änderungen bedingt durch den technischen Fortschritt vor- behalten. Diese Zeichnung wurde automatisiert erstellt und unterliegt nicht dem Prüf- und Freigabeprozess, sowie dem Änderungsdienst.
Bitte beachten:
Dieses Dokument ist nur gültig im Zusammenhang mit den im Zusatzblatt "wichtige Hinweise" definierten Bedingungen! Diese können beim Hersteller angefordert oder im Partnernet heruntergeladen werden.

OM000021582.2.1

XXX DE

©COPYRIGHT by MEIKO